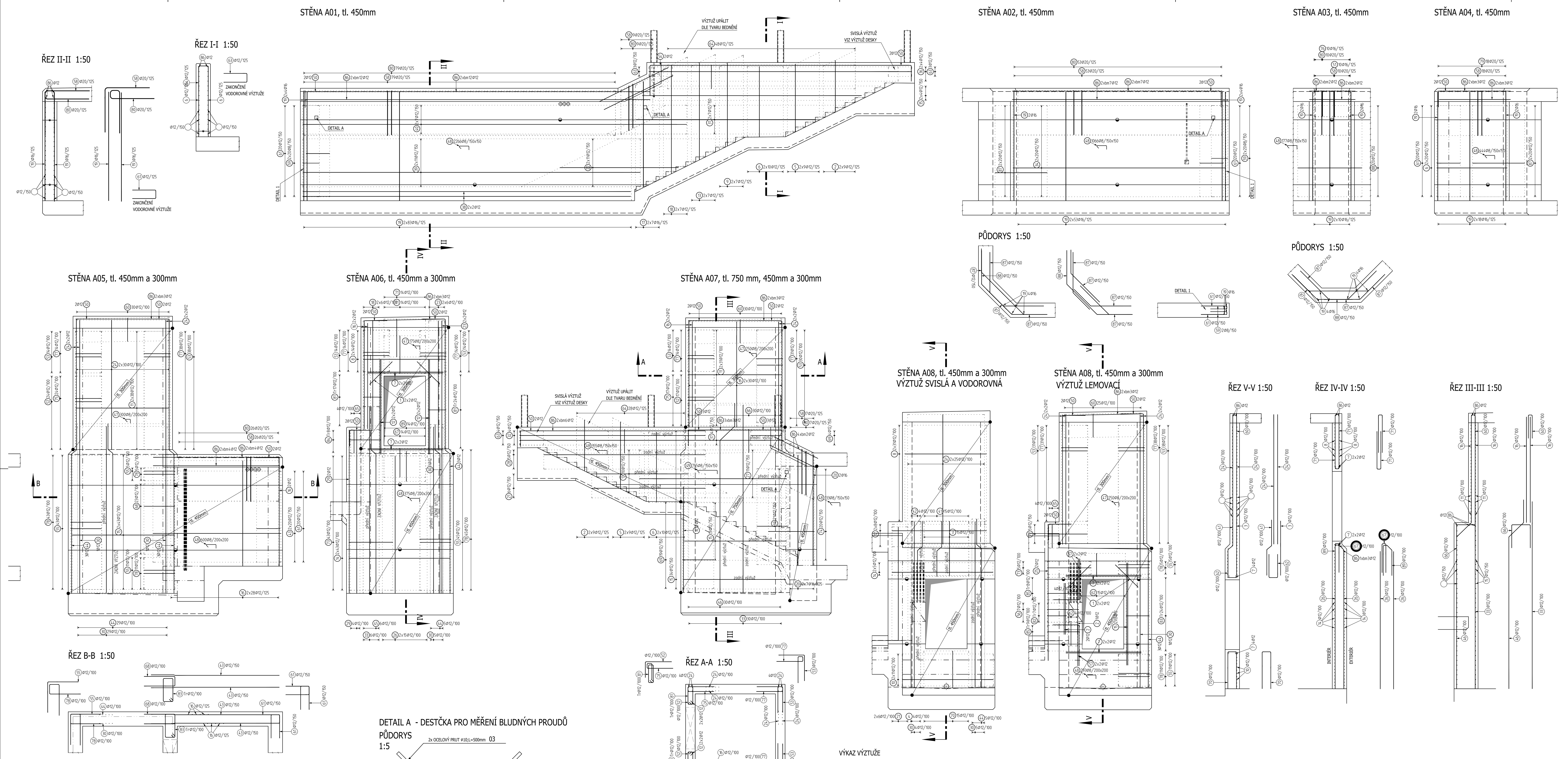

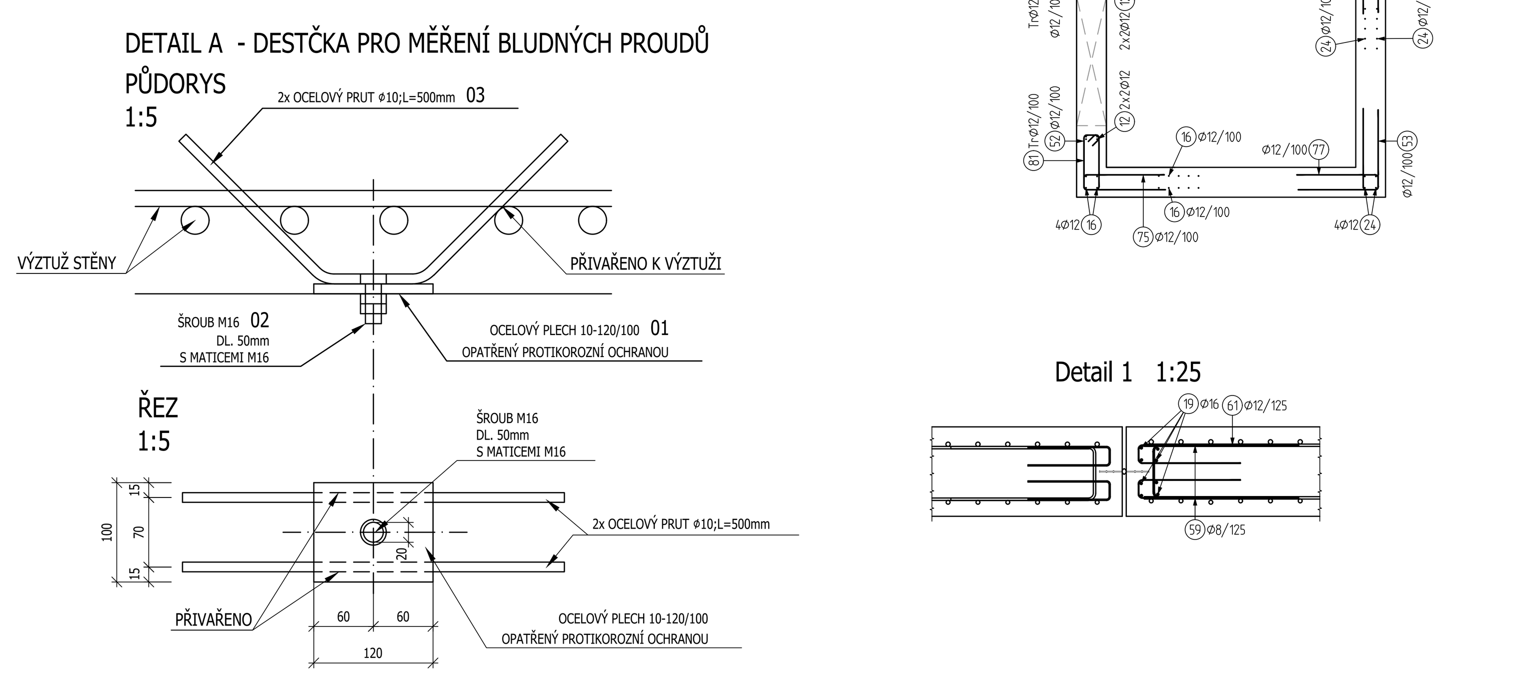

VÝKAZ VÝZTUŽE

Pol	Profil	Delka [mm]	ks	8	12	16	20
*1	50 12	1000	8		8.0		
*2	50 12	1600	39		62.4		
*3	50 12	1700	15		25.5		
*4	50 12	2000	4		8.0		
*5	50 12	2100	36		75.6		
*6	50 12	2200	80		176.0		
*7	50 12	2350	16		37.6		
*8	50 12	2550	90		229.5		
*9	50 12	2600	14		36.4		
*10	50 12	2850	22		62.7		
*11	50 12	2900	138		400.2		
*12	50 12	2950	24		70.8		
*13	50 12	3050	24		73.2		
*14	50 12	3150	96		302.4		
*15	50 12	3200	137		438.4		
*16	50 12	3300	124		409.2		
*17	50 16	3300	14			46.2	
*18	50 12	3400	26		88.4		
*19	50 16	3400	354			1203.6	
*20	50 16	3450	16			55.2	
*21	50 12	3550	18		63.9		
*22	50 12	3700	22		81.4		
*23	50 12	4000	16		64.0		
*24	50 12	4050	122		494.1		
*25	50 12	4200	2		8.4		
*26	50 12	4300	30		129.0		
*27	50 12	4600	11		50.6		
*28	50 12	5050	5		25.3		
*29	50 12	5100	6		30.6		
*30	50 12	5200	47		244.4		
*31	50 12	5600	14		78.4		
*32	50 12	5800	4		23.2		
*33	50 12	5850	36		210.6		
*34	50 12	6650	40		266.0		
*35	50 12	6850	8		54.8		
*36	50 12	7700	8		61.6		
*37	50 12	8250	4		33.0		
*38	50 12	10250	4		41.0		
*39	50 12	10550	22		232.1		
*40	50 12	12000	14		168.0		
41	50 12	1800	15		27.0		
42	50 12	2550	4		10.2		
43	50 12	4010	40		160.4		
44	50 12	5350	51		272.9		
45	50 12	5900	6		35.4		
46	50 12	6100	30		183.0		
47	50 8	350	975	341.3			
48	50 8	500	5709	2854.5			
49	50 8	800	755	604.0			
50	50 12	1200	38		45.6		
51	50 16	1600	10			16.0	
52	50 12	1300	41		53.3		
53	50 12	1600	96		153.6		
54	50 12	1650	2		3.3		
55	50 12	1900	59		112.1		
56	50 12	2100	7		14.7		
57	50 12	2050	8		16.4		
58	50 20	2750	202				555.5
59	50 8	1100	80	88.0			
60	50 12	1550	85		131.8		
61	50 12	1700	80		136.0		
62	50 12	1700	23		39.1		
63	50 12	1700	10		17.0		
64	50 12	1750	76		133.0		
65	50 12	2000	8		16.0		
66	50 12	2000	30		60.0		
67	50 12	1900	14		26.6		
68	50 12	2200	23		50.6		
69	50 12	2500	44		110.0		
70	50 12	2550	15		38.3		
71	50 12	2450	28		68.6		
72	50 12	2600	5		13.0		
73	50 12	3000	48		144.0		
74	50 12	3100	20		62.0		
75	50 12	1550	41		63.6		
76	50 16	2050	10			20.5	
77	50 12	1900	97		184.3		
78	50 12	2500	59		147.5		
79	50 20	3150	18				56.7
80	50 20	3150	184				579.6
81	50 12	1600	41		65.6		
82	50 12	1950	7		13.7		
83	50 12	2250	24		54.0		
84	50 12	2450	8		19.6		
85	50 12	2800	17		47.6		
86	50 12	BM	–		168.0		
87	50 12	2000	80		160.0		
88	50 12	3450	20		69.0		
89	50 12	2050	14		28.7		
CELKOVA DELKA [m]				3887.8	8019.9	1341.5	1191.8
HMOTNOST [kg]				1534.0	7120.2	2117.3	2939.2
CELKOVA HMOTNOST [kg]				13710.7			

TVAR VÝZTUŽE

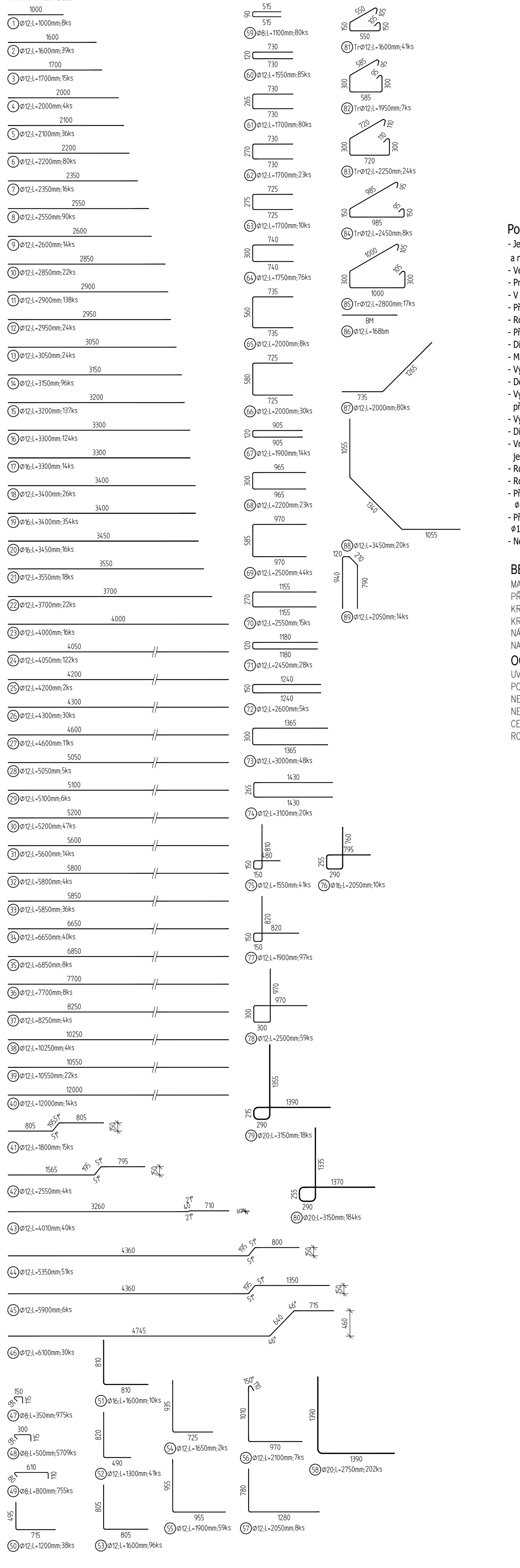

SCHÉMA STĚN 1:250

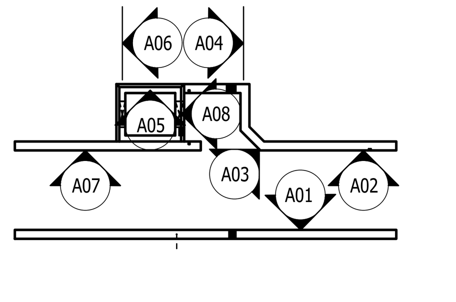

Poznámky:

- Je nutné dodržovat všechny výrobně technické a montážní dokumentace výrobků dodaných na stavbu a ostatní související předpisy a normy EN a ČSN - viz technická zpráva.
- Veškeré prostupy konstrukcemi je nutno sladit se stavební částí dokumentace.
- Prostupy do velikosti **150**×**150** mm mohou být vrtány dodatečně.
- V místě prostupů výztuž roztáhnout, event. upálit.
- Přesahující výztuž upravit do bednění.
- Rozdělovací výztuž vykázána v řezu na běžné metry.
- Před betonáží vložit do bednění trubkování elektro dle projektu Silnoproudého a sdělovacího zařízení.
- Distanční prvky vymezující vzdálenost spodní a horní výztuže dle zvyklostí dodavatele.
- Maximální velikost pracovních záběrů je uvažována 20×20 m. Minimální technologická přestávka mezi sousedními úseky je 72 hodin.
- Výztuž obvodových stěn a horní/spodní výztuž základové desky je navržena na max. šířku trhliny wlim=**0,30** mm.
- Do obvodových stěn vložit prvky pro řízené spáry á max. 5 m.
- Vykázané prvky (smykové trny, distanční prvky, těsnící pásy...) jsou uvedeny jako referenční. Lze je nahradit prvky jiných výrobců při dodržení předepsaných vlastností.
- Výztuž (včetně destiček pro měření bludných proudů) bude vodivě propojena dle TP 124 případně předpisu SR5/7
- Distanční prvky vymezující vzdálenost spodní a horní výztuže dle zvyklostí dodavatele.
- Vnitřní stěny betonovat šachovnicově. Maximální délka pracovního záběru 15 m. Minimální technologická přestávka mezi úseky je 72 hod. (platí i pro navazující stěny). V případě použití prvků pro řízené spáry á max. 5 m je možné betonovat delší úseky.
- Rohy stěn budou zkoseny vloženými trojúhelníkovými lištami do bednění.
- Rozbředlou zeminu základové spáry nutno odtěžit.
- Přesahová délka spodní výztuže v betonu C30/37 pro ø6 je 320 mm, ø8 je 430 mm, ø10 je 540 mm, ø12 je 650 mm, ø14 je 760 mm, ø16 je 860 mm, ø18 je 970 mm, ø20 je 1080 mm, ø22 je 1190 mm, ø25 je 1350 mm.
- Přesahová délka horní výztuže v betonu C30/37 pro ø6 je 460 mm, ø8 je 620 mm, ø10 je 770 mm, ø12 je 930 mm, ø14 je 1080 mm, ø16 je 1230 mm, ø18 je 1390 mm, ø20 je 1540 mm, ø22 je 1700 mm, ø25 je 1930 mm.
- Nedílnou součástí dokumentace je technická zpráva.

BETON	C30/37-XC4-XF4-Cl0-Dmax 22-S4
MAX. PRŮSAK	50 mm podle ČSN EN 12390–8
PŘÍSADA DO BETONU	XYPEX Admix C–1000 NF (2,0kg/m3)
KRYTÍ VNITŘNÍ	70 mm
KRYTÍ VNĚJŠÍ	70 mm
NÁRŮST PEVNOSTI BETONU	POMALÝ – 90 denní
NAVRŽENO DLE	ČSN EN 1992–1–1; ČSN EN 206+A1, ČSN P 732404
OCEL	B 500b, S235

UVÁDĚNÉ DÉLKY JSOU VZTAŽENY K OSE PRUTU.
POLOMĚRY OBLOUKŮ JSOU VZTAŽENY KE STŘEDNICI,
NEZNAČENÉ POLOMĚRY JSOU 1/2 Dr,min (TAB. 8.1).
NEZNAČENÉ ÚHLY JSOU 45°, 90° resp 180°.
CELKOVÉ DÉLKY VLOŽEK JSOU STŘIŽNÉ DÉLKY.
ROVNÉ VLOŽKY JSOU VE VÝKAZU OZNAČENÉ '*'.

EVROPSKÁ UNIE
Evropské strukturální a investiční fondy
Operační program Doprava

Ministerstvo dopravy
Státní fond dopravní infrastruktury

Jiná ověření: | Paré:

Orientační schéma: | Razítko oprávněné osoby:

Podpis: | Datum:

Revize:	Datum:	Popis:	Kontroloval:
P01	11.6.2021	Odevzdání dokumentace k připomínkám	Ing. Karel Pukl

Stavebník/Investor: **Správa železnic, státní organizace**
Adresa: Dlážděná 1003/7, 110 00 Praha 1
Zástupce investora: Stavební správa východ
Adresa: Nerudova 1, 779 00 Olomouc

SPRÁVA ŽELEZNIC

Zhotovitel díla: **SUDOP BRNO, spol. s r.o.**
Adresa: Kounicova 26, 611 36 Brno
Kontakt: T: +420 972 625 804; E: sudop@sudop-brno.cz

Zhotovitel objektu: **SUDOP BRNO, spol. s r.o.**
Adresa: Kounicova 26, 611 36 Brno
Kontakt: T: +420 972 625 804; E: sudop@sudop-brno.cz

SUDOP BRNO

Hlavní projektant (HIP): Ing. Radomír Hanák, Ing. Petr Šramota | Specialista: Ing. Radomír Hanák

Název stavby/akce: **Zrušení přejezdu P6801 v km 179,826 trati Brno – Č. Třebová a výstavba podchodu v zast. Blansko**
Označení investora: E617-S-189/2021
Označení zhotovitele: 21002-01-0822
Název části: Mosty
Označení části: D.2.1.4.1
Název objektu/dílčí části: **SO 11-20-01 T.ú. Blansko – Rájec-Jestřebí, železniční most (podchod) v km 179,826**
Označení objektu/komplexu: **SO 11-20-01**
Název přílohy: **Výkres výztuže tubusu dilatačního celku D2**
Název dílčí části přílohy: **Stěny**
Číslo přílohy: **2.6.W03**
Odpovědný projektant: Ing. Radomír Hanák
Zpracovatel přílohy: Ing. Markéta Lugerová
Měřítko: 1:50, :25, :10 :250
Formáty: 14 A4
Stupeň dokumentace: **DUSP+PDPS**
Kraj: Jihomoravský
Katastrální území: Blansko (581283)
TUDU: 2002
Smluvní datum zpracování: **11.09.2021**
Označení investora: S 6 1 2 2 1 7 1 8 9 _ D U S P _ D 2 1 4 1 _ S O 1 1 2 0 0 1 _ X X _ 2 6 6 X X _ P 0 1
Prostor pro další informace